

NASIONALE SENIOR SERTIFIKAAT-EKSAMEN

MEI 2025

INGENIEURSGRAFIKA EN -ONTWERP
NASIENRIGLYNE
VRAESTEL 2

PUNTE: 200
TYD: 3 UUR

LEES ASSEBLIEF DIE VOLGENDE INSTRUKSIES NOUKEURIG DEUR

1. Die vraestel bestaan uit **6 bladsye** wat die voorblad en **5 vrae** insluit.
2. Beantwoord **AL** die vrae.
3. Al die tekeninge is in **derdehoekse ortografiese projeksie,** tensy anders vermeld.
4. Al die tekeninge moet volgens **skaal 1:1** geteken word, tensy anders vermeld.
5. **Al** die antwoordblaaie moet in **numeriese** volgorde **vasgekram** en ingehandig word, ongeag of die vrae beantwoord is of nie.
6. Alle **konstruksiewerk** moet getoon word, selfs al is 'n **sjabloon** gebruik.
7. Skryf jou **eksamennommer** netjies op elke bladsy.
8. Gebruik alleenlik die **antwoordblaaie** wat voorsien is.
9. Alle antwoorde moet **netjies** en **akkuraat** geteken word. Punte sal **afgetrek** word vir slordige en onakkurate werk.
10. Alle afmetings of detail wat ontbreek, moet in **proporsie** met die res van die tekening **aanvaar** word.
11. **Sjablone** en **sakrekenaars** mag gebruik word.
12. **Alle** tekeninge moet aan die SANS 10111-1 voldoen.
13. Om tyd te bespaar, moet **onderdele** met baie **detail** volgens **konvensie** geteken word.

SLEGS VIR AMPTELIKE GEBRUIK

VRAAG	AFDELING	PUNT	MODEREER	MAKS	KODE
1	MEGANIES-ANALITIES			20	
2.1	LOKUSSE MEGANISME			15	
2.2	LOKUSSE NOK			25	
3	ISOMETRIESE TEKENING			40	
4	MEGANIESE SAMESTELLING			100	
	TOTAAL			200	

Plak asseblief die strepieskode-etiket hier

NAGESIEN DEUR

EKSAMENNOMMER

IEB COPYRIGHT© 2025

Die aangrensende tekeninge toon die onderdele van 'n WIPKAR. Die vrae hieronder verwys na hierdie tekeninge. Kies die korrekte antwoord en skryf die ooreenstemmende LETTER in die gegewe spasie.

	Vraag				Antwoord	
1.1	Watter maatskappy vervaardig die onderdele van die wipkar?					
	A. CAT International	B. Benford Dumper	C. JCB Corporate	D. Yellow Machine Engineering	D	1
1.2	Wanneer is die Yellow Machine Engineering maatskappy gestig?					
	A. 1978	B. 1987	C. 2023	D. 1970	A	1
1.3	Wie het die tekening nagesien?					
	A. D Mogale	B. S de Witt	C. J Doogan	D. P de Witt	B	1
1.4	Hoeveel onderdele word van sagtestaal vervaardig?					
	A. 8	B. 3	C. 5	D. 4	D	1
1.5	Hoeveel koeëls is in die koeëllaar ONDERDEEL B?					
	A. 4	B. 20	C. 25	D. 26	B	1
1.6	In watter SI-eenheid is die afmetings voorgestel?					
	A. mm	B. cm	C. m	D. km	A	1
1.7	Watter tekenprogram is gebruik?					
	A. INVENTOR	B. TURBOCAD 2023	C. AUTOCAD	D. TURBOCAD Pro	B	1
1.8	Waarvoor staan die afkorting NVS?					
	A. Nie die skaal	B. Nie volgens skaal	C. Neffens die skaal	D. Nou volgens skaal	B	1
1.9	Wat is die totale lengte van die spilas ONDERDEEL C?					
	A. 100	B. 124	C. 150,4	D. 148	C	1
1.10	Watter tipe snit word getoon op die senter spil gietstuk ONDERDEEL D?					
	A. Volsnit	B. Gedeeltelike snit	C. Gewentelde snit	D. Verwyderde snit	B	1
1.11	Watter tipe skroefdraad is gebruik op die M12- flenskopskroef ONDERDEEL A?					
	A. Interne skroefdraad	B. Eksterne skroefdraad	C. Seskantige skroefdraad	D. Vierkantige skroefdraad	B	1
1.12	Wat het die M12-flenskopskroef aan/op die basis van die kop?					
	A. Wasser	B. Geïntegreerde flens	C. Skyf	D. Plaat	C	1
1.13	Noem die kenmerk by M op die senter spil gietstuk ONDERDEEL D.					
	A. Boog	B. Kurwe	C. Binneronding	D. Buiteronding	C	1
1.14	Bepaal die afmeting N op die M24-moer ONDERDEEL G.					
	A. 16,8	B. 19,2	C. 36	D. 24	C	1
1.15	Watter tipe sweisproses word deur die sweissimbool aangedui?					
	A. Rondomsweis	B. Terreinsweis	C. Gasvlamsweis	D. Slypwerk	A	1
1.16	Wat is die lêrigting op die masjineringsimbool?					
	A. Kloksgewys	B. Gekruis	C. Meerrigting	D. Silindries	D	1
1.17	Wat is die grofheidswaarde op die masjineringsimbool?					
	A. 0,3	B. 0,03	C. 0,003	D. Onbekend	B	1
1.18	Wat is die oppervlakte van die wasser ONDERDEEL E? (2 desimale plekke)					
	A. 6046,86	B. 1964,29	C. 1511,71	D. 81,71	C	1
1.19	Wat is die masjineringtoelating op die masjineringsimbool?					
	A. 0,3	B. 0,03	C. 0,003	D. Onbekend	A	1
1.20	Wat is die korrekte simbool vir derdehoekse ortografiese projeksie?					
	A. 	B. 	C. 	D. 	B	1
				TOTAAL:		20



Yellow Machine Engineering

'You wreck it we fix it'

Gest. 1978. Johannesburg

Posbus 123 Johannesburg 2194	20 Oilweg Randburg 2194	www.yme.com john.1@yme.com steve.g@yme.com	Tel : (011) 2965841 Faks : (011) 2965822

VRAAG 1

MEGANIES-ANALITIES

GETEKEN DEUR:	D Mogale
NAGESIEN DEUR:	S de Witt
GOEDGEKEUR DEUR:	J Doogan
TEKENPROGRAM:	TURBOCAD 2023
VERWYSINGSNOMMER:	BTE/42

ONDERDEEL D

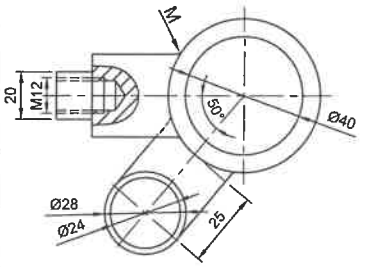

ONDERDEEL B

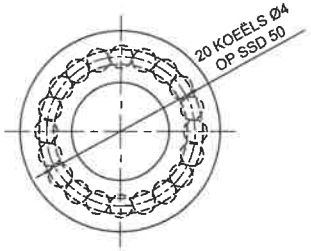

ONDERDEEL C

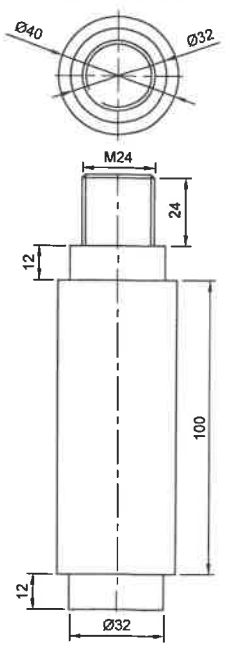

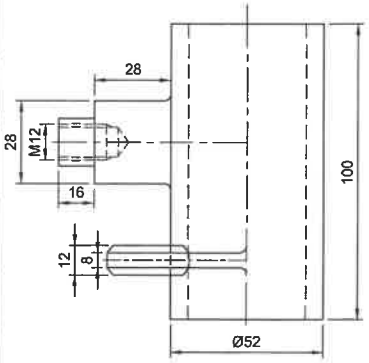

ONDERDEEL G

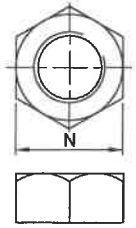

ONDERDEEL E

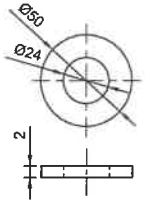

ONDERDEEL A

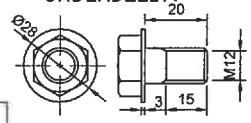

ONDERDEEL F

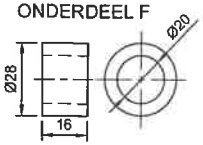

ONDERDELELYS			
A	M12-FLENSKOPSKROEF	1	SAGTESTAAL
B	KOEËLLAAR	1	CHROOMSTAAL
C	SPILAS	1	SAGTESTAAL
D	SENTER SPIL GIETSTUK	1	GIETYSTER
E	WASSER	1	SAGTESTAAL
F	BUS Ø28	1	PLASTIEK
G	M24-MOER	1	SAGTESTAAL

MASJINEERINGSIMBOOL	SWEISSIMBOOL
SLYP 0,03 0,003 0,3 C	GAS
MASJINERING MAATSKAPPY: Yellow Machine Engineering	

ANTWOORDBLAD 1

EKSAMENNOMMER

IEB COPYRIGHT © 2025

VRAAG 2.1

LOKUSSE MEGANISME

Gegee:
'n Skematiese tekening van 'n meganisme wat bestaan uit wiel A en wiel D, kruk AB, stang BH, glystang EF en vertikale groef MN.

Spesifikasies:

- Stang BH is met 'n penskakel aan wiel A en B verbind en gly deur punt C op wiel D.
- Glystang EF is met 'n penskakel aan stang BH by E verbind.
- F van stang EF gly op en af deur die vaste vertikale groef MN.
- Punt G is op EF.
- As kruk AB roteer, gly stang BH vrylik deur C wat veroorsaak dat glystang EF ossileer.

Instruksies:

- Bepaal die lokus wat by G gegenereer word vir EEN volledige rotasie van kruk AB.
- Toon alle konstruksies.
- Dui die draairigting aan.

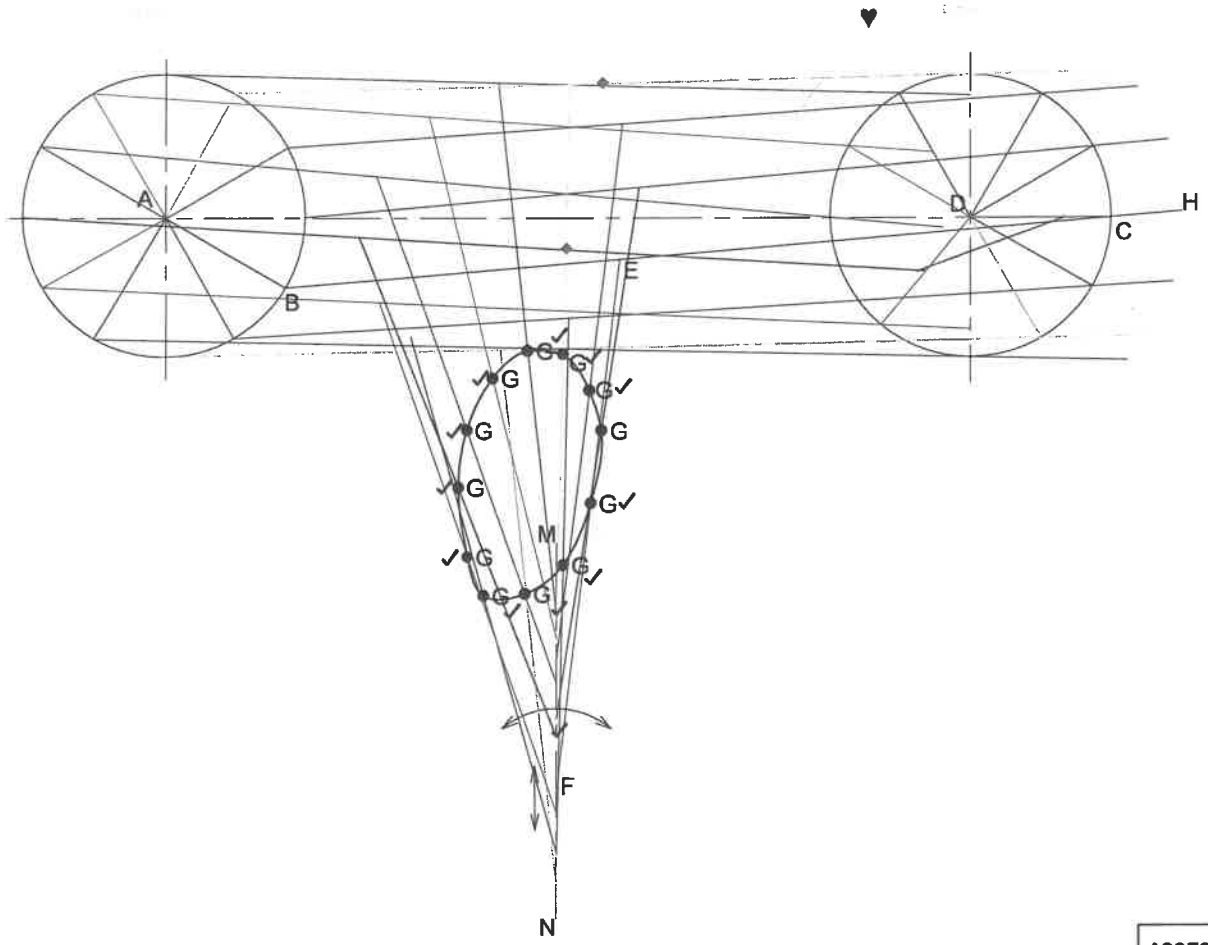

ASSESSERINGSKRITERIA	
• Konstruksie	2
• Stippunte	11
• Rigting	1
• Lokus	1

KON 2	◆	
STIP 11	✓	
RIG 1	♥	
LOK 1		
15 PUNTE		

EKSAMENNOMMER

ANTWOORDBLAD 2.1

IEB COPYRIGHT © 2025

VRAAG 2.2

LOKUSSE NOK

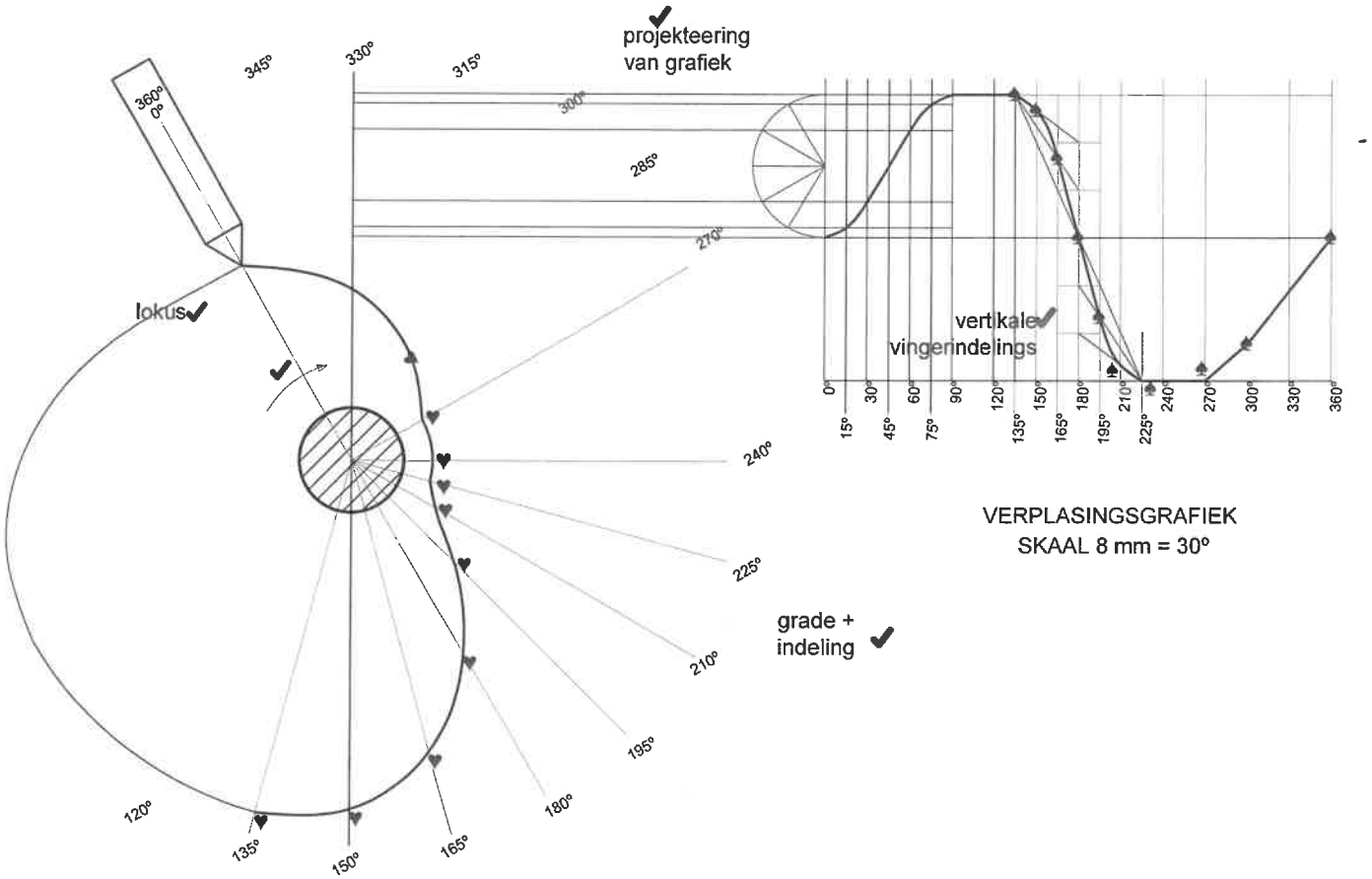

VERPLASINGSGRAFIEK
SKAAL 8 mm = 30°

Die volgende word gegee:

- Die beginpunt en gedeelte van die ***verplasingsgrafiek***.
- Die vertikale en horisontale senterlyne van die nokas.
- Die nokas en volgerdetail in die beginposisie.
- Die nok roteer kloksgewys.

Die nok dra die volgende beweging aan die volger oor:

- 0°- 90° die volger ***styg*** 27 mm met ***eenvoudige harmoniese beweging*** **(gegee)** tot by die hoogste punt.
- 90°- 135° die volger is in ***rus*** **(gegee)**.
- 135° - 225° die volger ***val*** 54 mm met ***eenvormige versnelling en vertraging***.
- 225° - 270° die volger is in ***rus***.
- 270° - 300° die volger ***styg*** 7 mm met eenvormige beweging.
- 300° - 360° die volger ***keer na sy oorspronklike posisie terug***.

Voltooi die volgende:

2.2.1 Die verplasingsgrafiek.

2.2.2 Die nokprofiel vanaf die verplasingsgrafiek.

2.2.3 Alle konstruksies.

2.2.4 Toon die rigting van rotasie.

ASSESSERINGSKRITERIA

• Grafiek	10
• Stippunt	10
• Konstruksie (Naam, Grade en Arseer)	3
• Rigting	1
• Lokus	1

GRF 10	♠	
STIP 10	♥	
KON 3	✔	
RIG 1	✔	
LOK 1	✔	
25 PUNTE		

EKSAMENNOMMER

ANTWOORDBLAD 2.2

IEB COPYRIGHT © 2025

KONSTRUKSIE-AREA

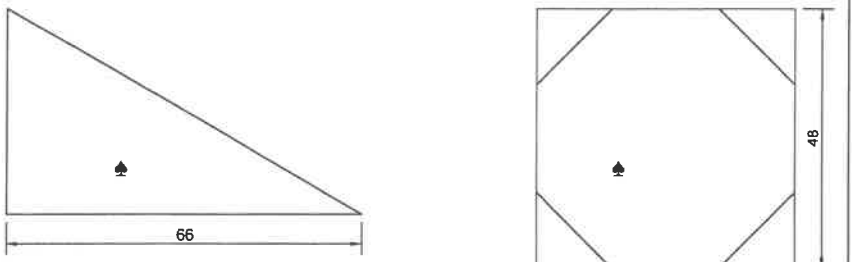

VRAAG 3

ISOMETRIESE TEKENING

Die figure hieronder toon die vooraansig en boaansig van 'n GIETSTUK. Die GIETSTUK word deur snyvlak B-B gesny.

3.1 Teken 'n netjiese isometriese snit-tekening van die GIETSTUK op snyvlak B-B.

3.2 Teken die hulpaansigte in die konstruksie-area.

3.3 Toon die konstruksies vir die sirkel.

3.4 Maak punt X die beginpunt van jou tekening.

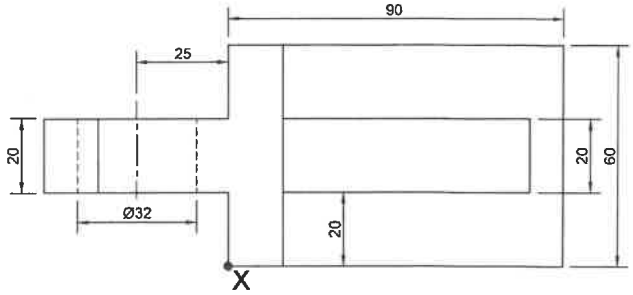

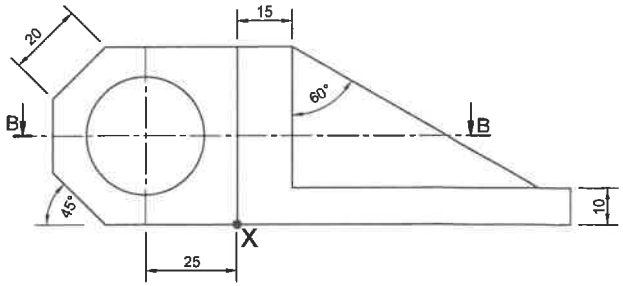

♥ Sirkel (3)
♥ Konstruksie (2)

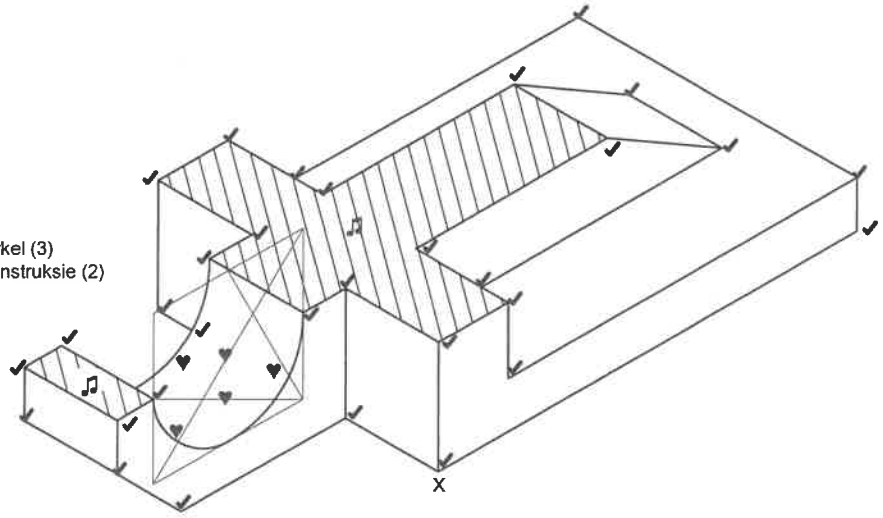

ASSESERINGSKRITERIA	
• Konstruksie	2
• Isometriese punt	31
• Isometriese sirkel	5
• Arseering	2

KON 2	♠	
ISOM 31	✓	
SIRK 5	♥	
ARS 2	♫	
40 PUNTE		

EKSAMENNOMMER

ANTWOORDBLAD 3

IEB COPYRIGHT © 2025

VRAAG 4

MEGANIES-SAMESTELLING

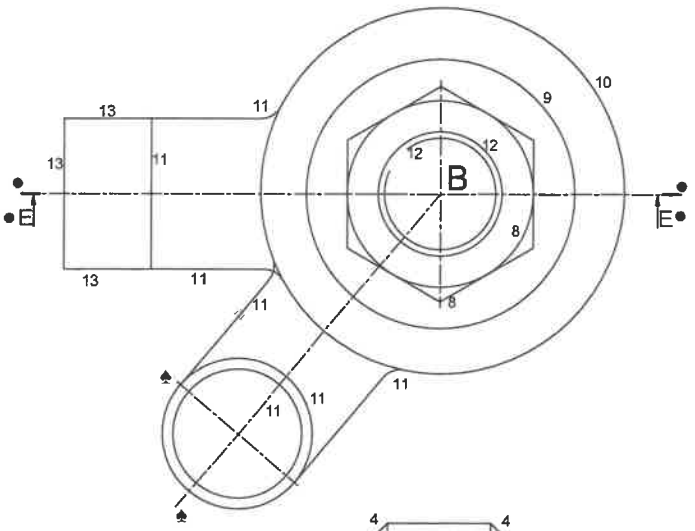

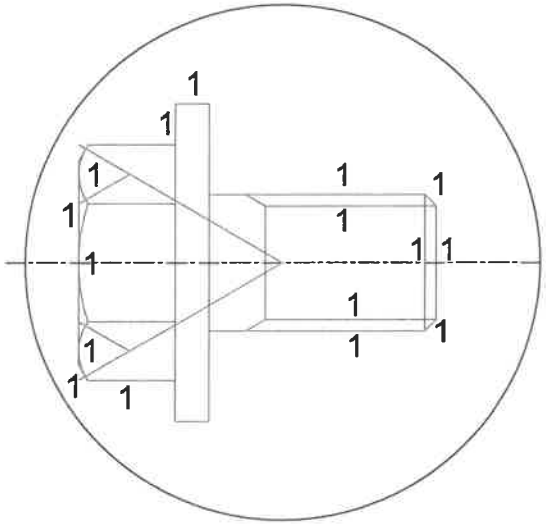

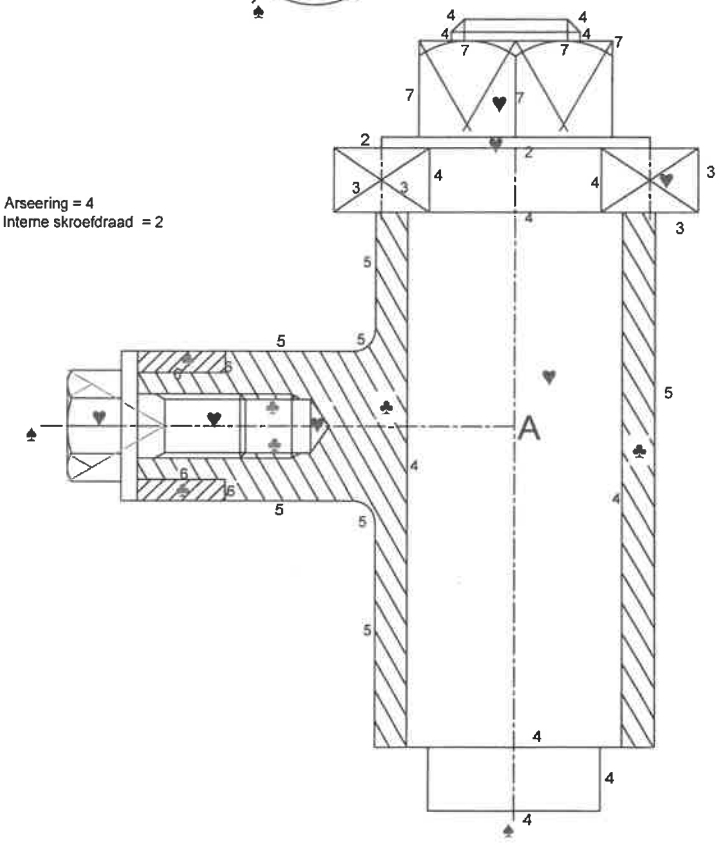

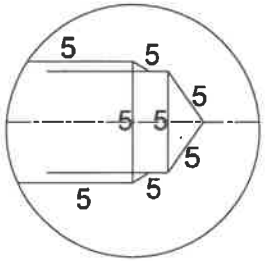

ASSESSERINGSKRITERIA

	SNITVOORAANSIG			
1	FLENSKOPSKROEF	16		
2	WASSER	2		
3	KOEËLLAAR	4		
4	SPILAS	12		
5	SENTER SPIL GIETSTUK	15		
6	BUS	4		
7	M24 MOER	5		
	SUBTOTAAL:	58		
	BOAANSIG			
8	M24 MOER	2		
9	WASSER	1		
10	KOEËLLAAR	1		
11	SENTER SPIL GIETSTUK	7		
12	SPILAS	2		
13	BUS	3		
	SUBTOTAAL:	16		
	ADDISIONEEL			
◆	TITEL EN SKAAL	2		
●	SNYVLAK	4		
♣	ARSERING	6		
♥	NIE-ARSERING	7		
♠	SENTERLYNE	3		
	KORREK SAAMGESTEL	4		
	SUBTOTAAL:	26		
	TOTAAL:	**100**		

TITEL:	WIPKAR SPIL SAMESTELLING	SKAAL:	SKAAL 1:1

ANTWOORDBLAD 4

EKSAMENNOMMER

IEB COPYRIGHT © 2025